Assemblage du robot de base LEGO EV3

Commission scolaire de Saint-Hyacinthe
Service des ressources éducatives
Mathématique
http://mathtechno,classe.cssh.qc.ca

Ce document a été inspiré d'un comité d'enseignants de la commission scolaire de Saint-Hyacinthe composé de Mmes Caroline Laplante, Alexandra Lussier, Nathalie Forget, Guylaine Huot, Annie Pépin sous la supervision de M. Claude Elmoznino, conseiller pédagogique.
Source des images : LEGO éducation.

Aide Mémoire

Signification du symbole x :

1x  = 

2x  =  

Comment mesurer les pièces :

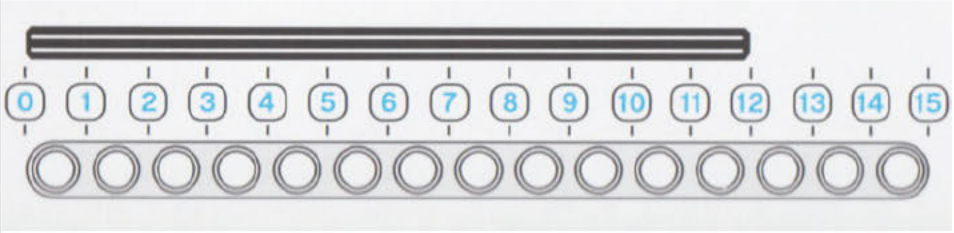

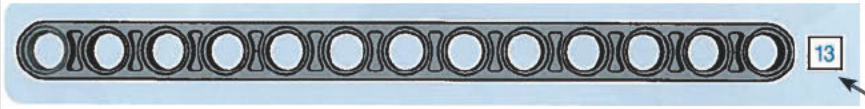

Le carré est utilisé pour inscrire le nombre de trous que contient la pièces

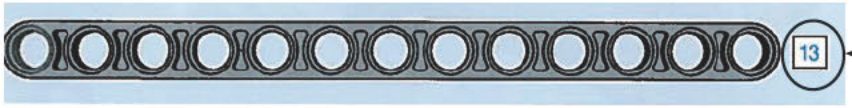

Le chiffre 13 indique le nombre de trous de la pièce

Le cercle est utilisé pour inscrire la mesure des tiges

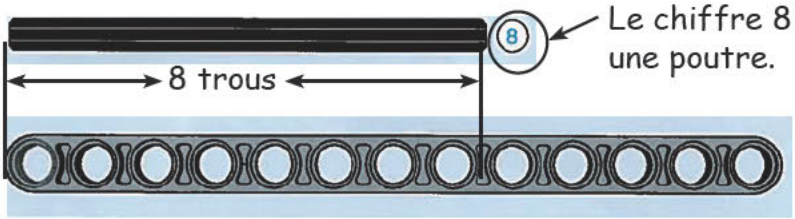

Le chiffre 8 correspond aux nombres de trous sur une poutre.

Le symbole suivant  indique qu'il faut faire pivoter le montage.

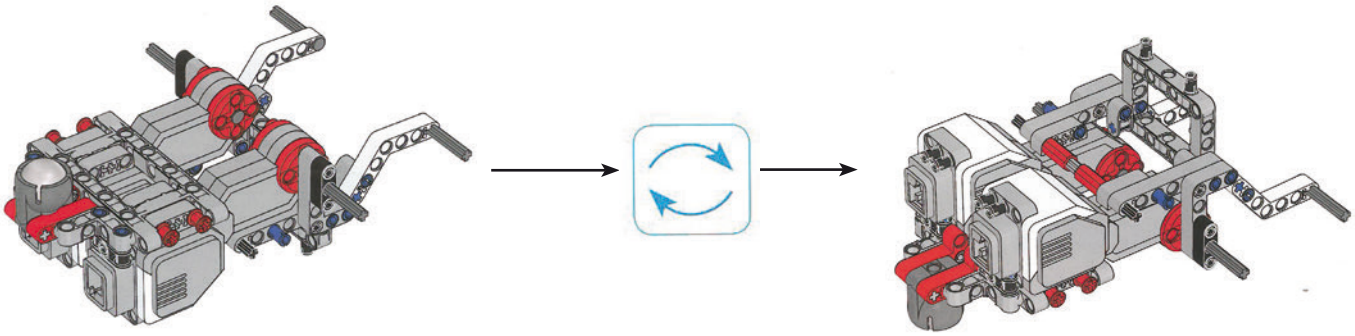

Fais attention de bien respecter la couleur des pièces.

 

Étape 1

Matériel

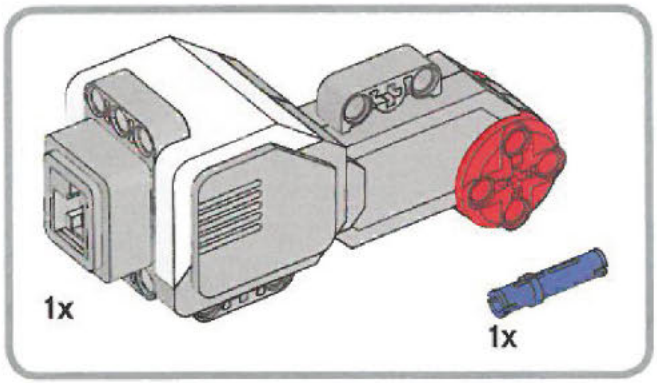

Assemblage

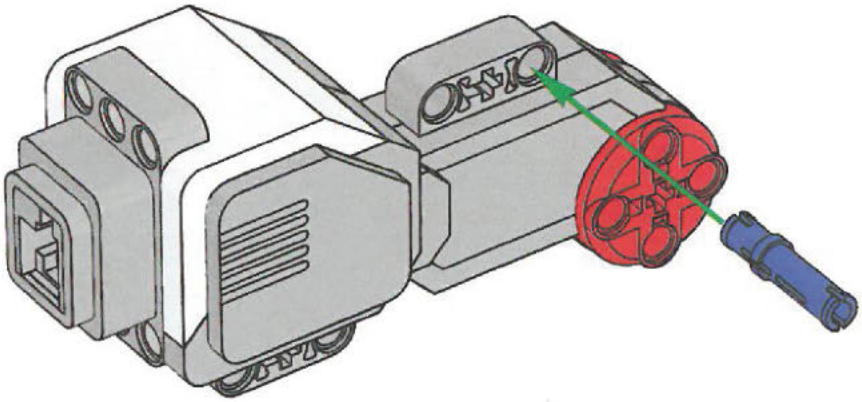

Étape 2

Matériel

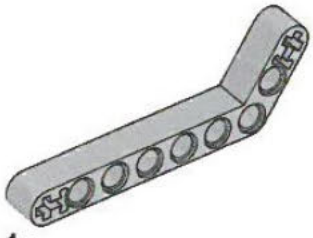

1x

Assemblage

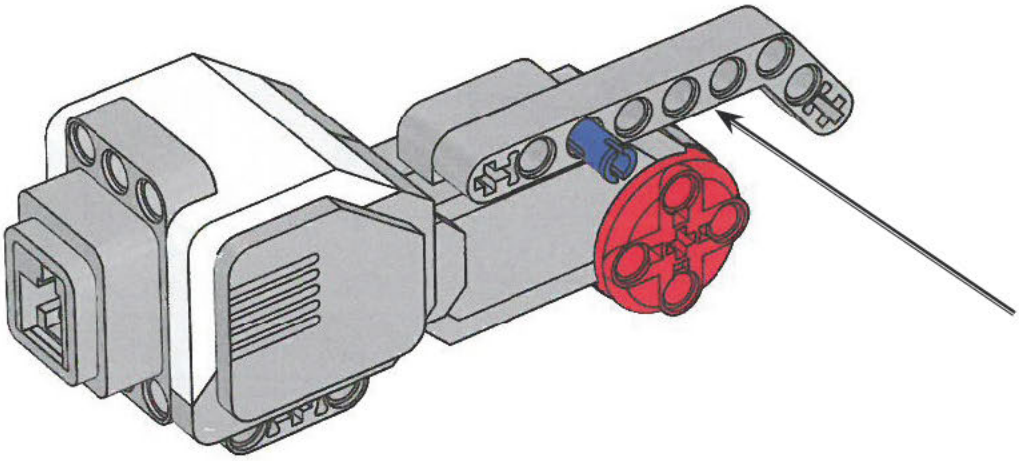

Étape 3

Compare ta pièce avec l'image pour trouver la bonne dimension.

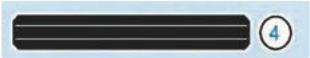

Matériel

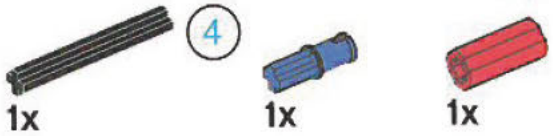

Assemblage

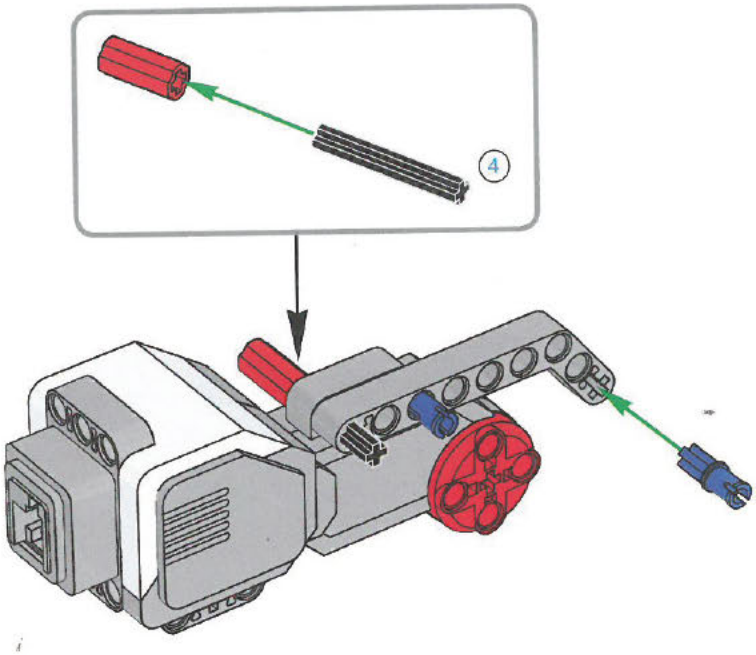

Étape 4

Matériel

Assemblage

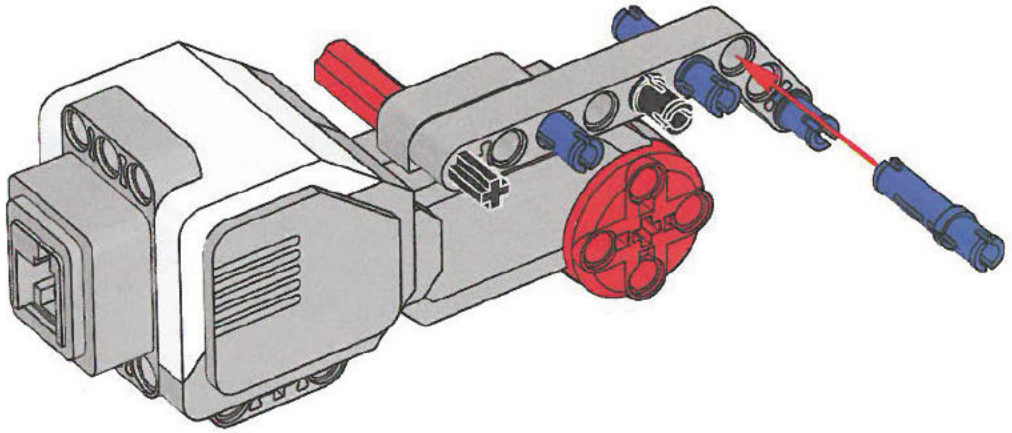

Étape 5

Matériel

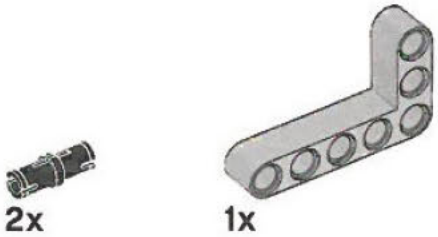

Assemblage

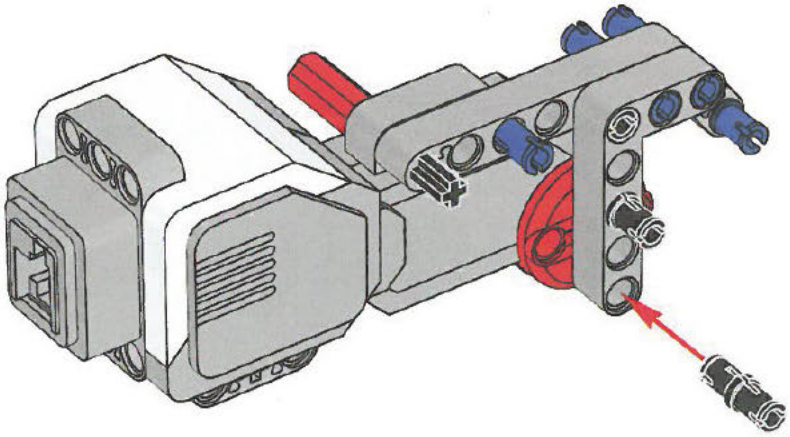

Étape 6

Compare ta pièce avec l'image pour trouver la bonne dimension.

Matériel

Attention à l'extrémité de la tige, le bout est aplati

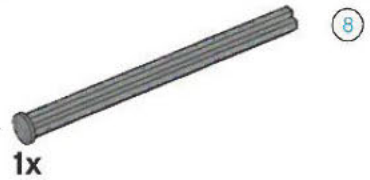

Assemblage

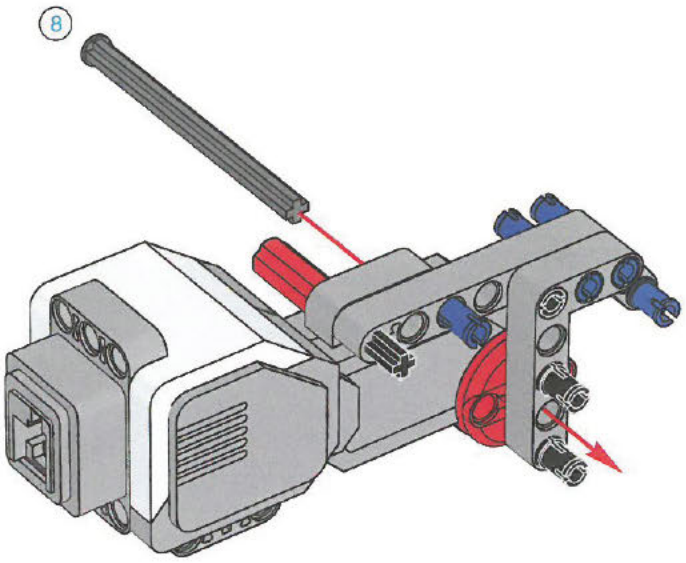

Étape 7

Matériel

1x

Assemblage

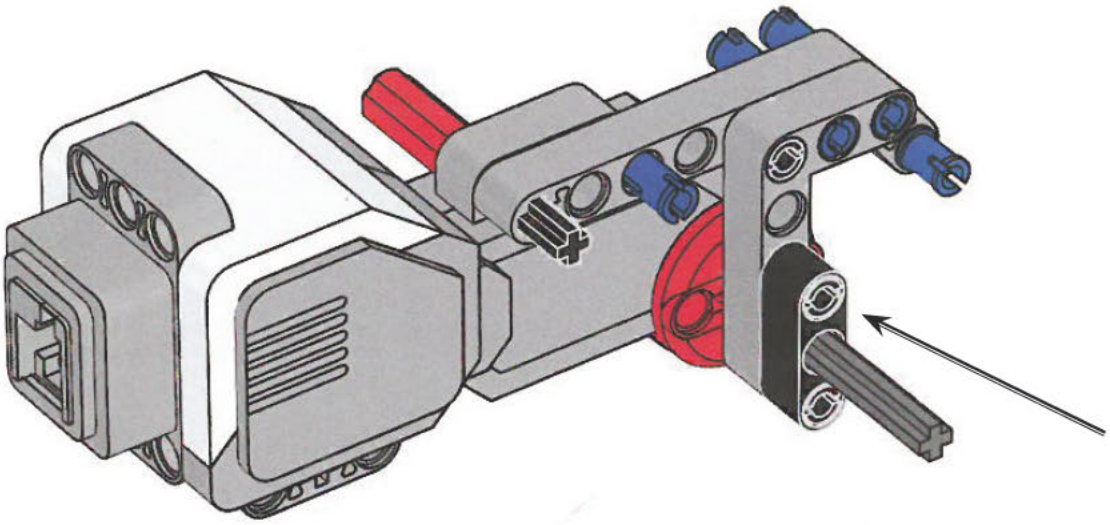

Étape 8

Compare ta pièce avec l'image pour trouver la bonne dimension.

Matériel

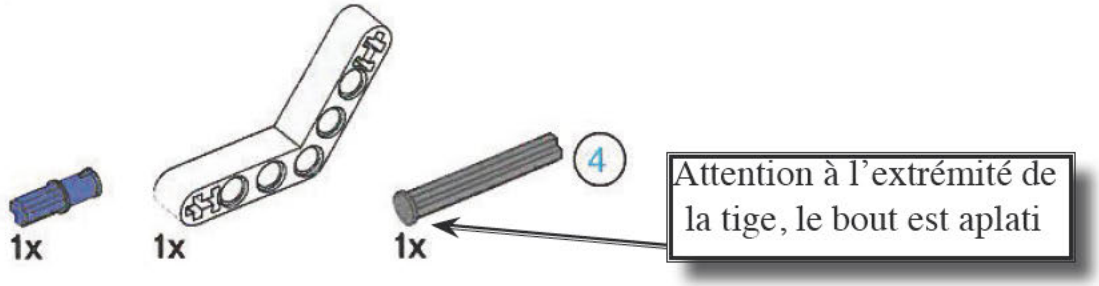

Assemblage

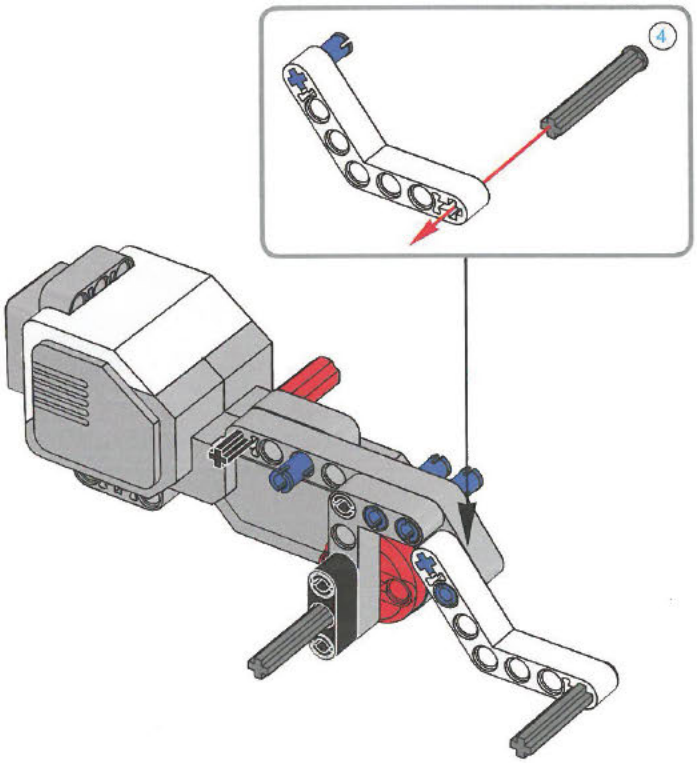

Étape 9

Matériel

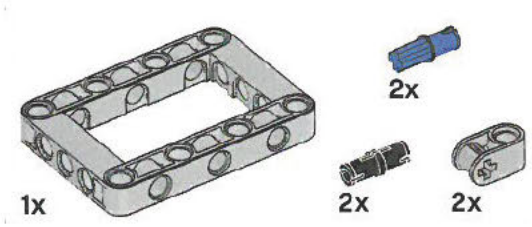

Assemblage

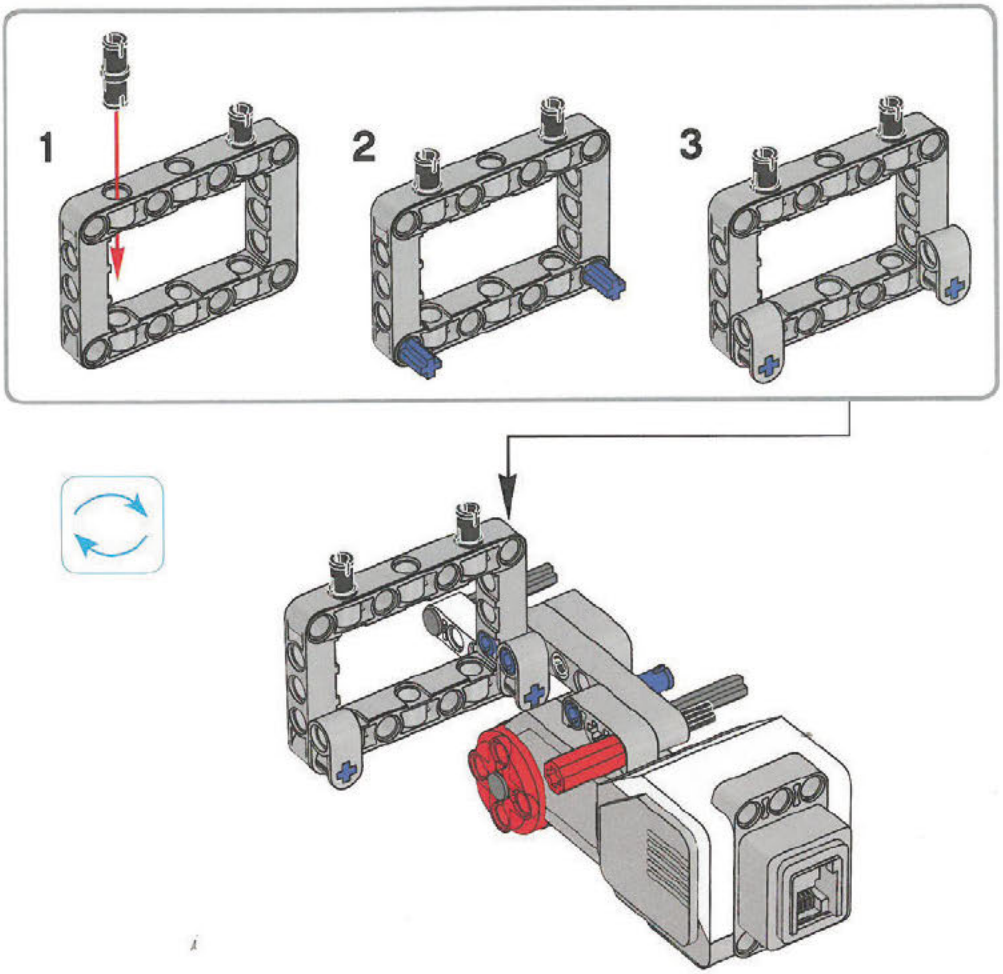

Étape 10

Compare ta pièce avec l'image pour trouver la bonne dimension.

Matériel

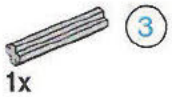

Assemblage

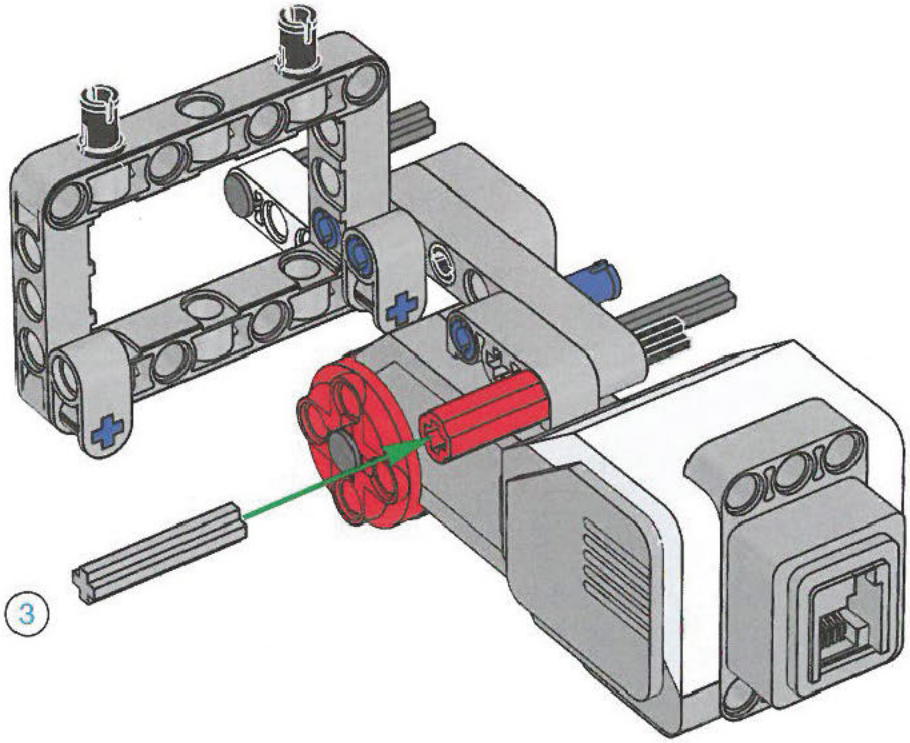

Étape 11

Matériel

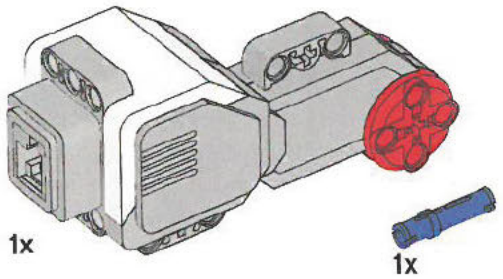

Assemblage

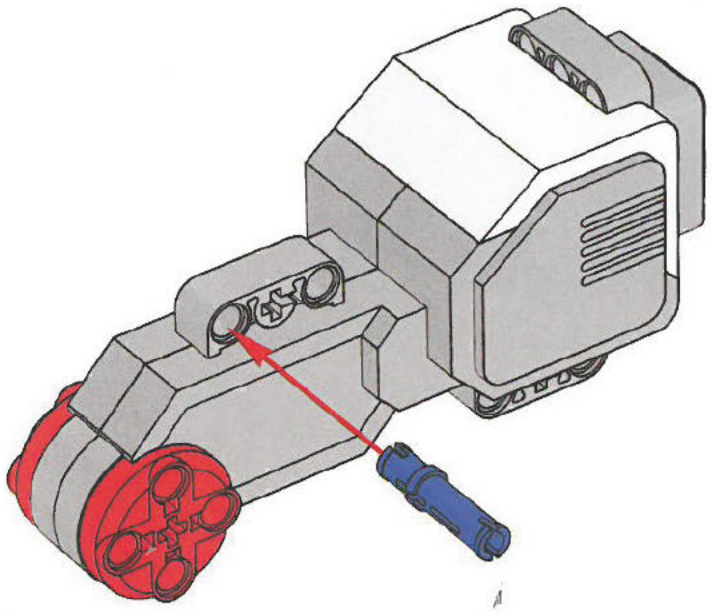

Étape 12

Matériel

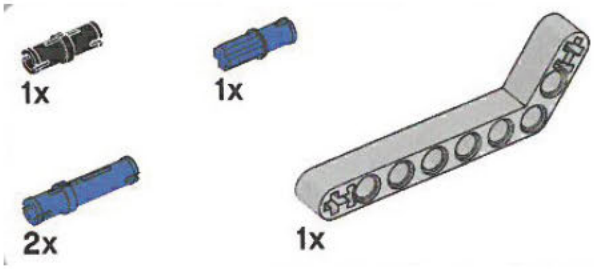

Assemblage

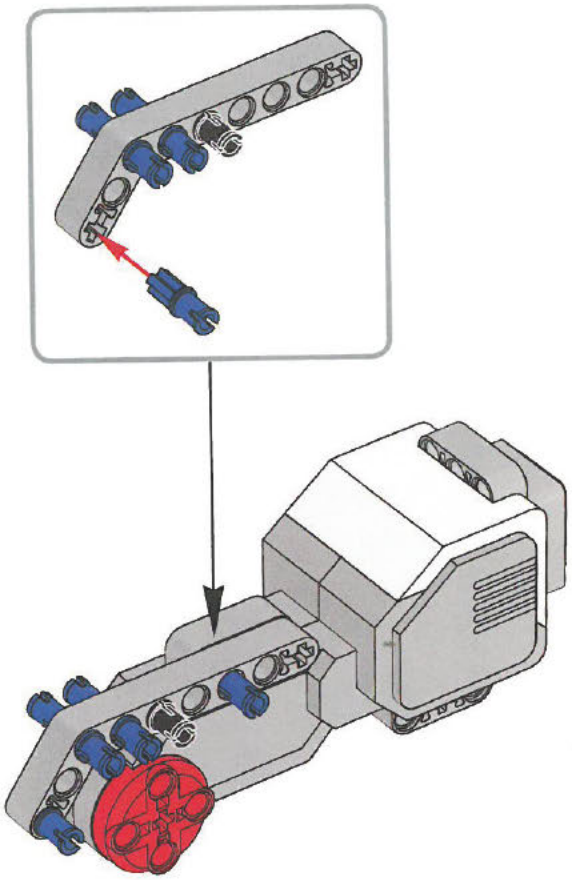

Étape 13

Compare ta pièce avec l'image pour trouver la bonne dimension.

Matériel

Assemblage

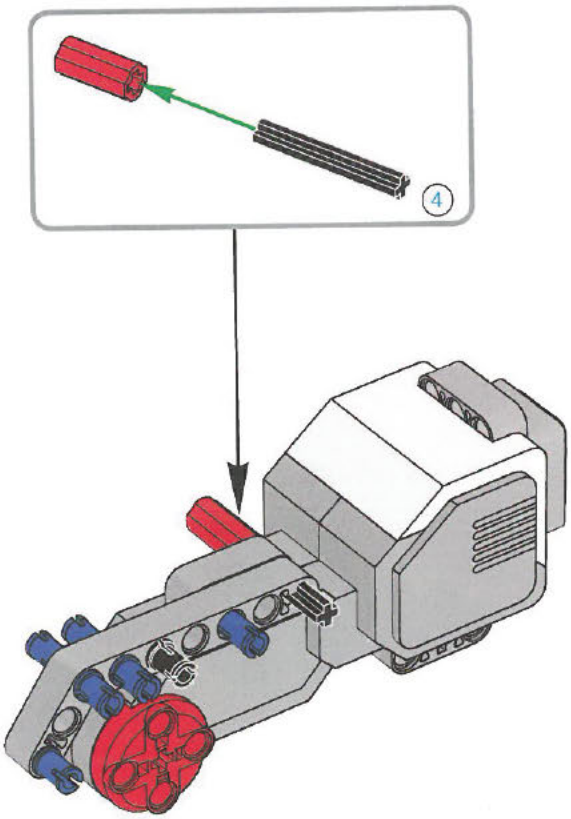

Étape 14

Matériel

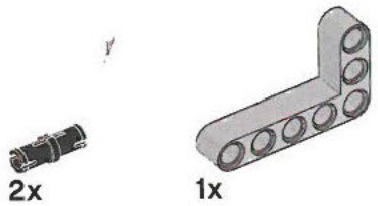

Assemblage

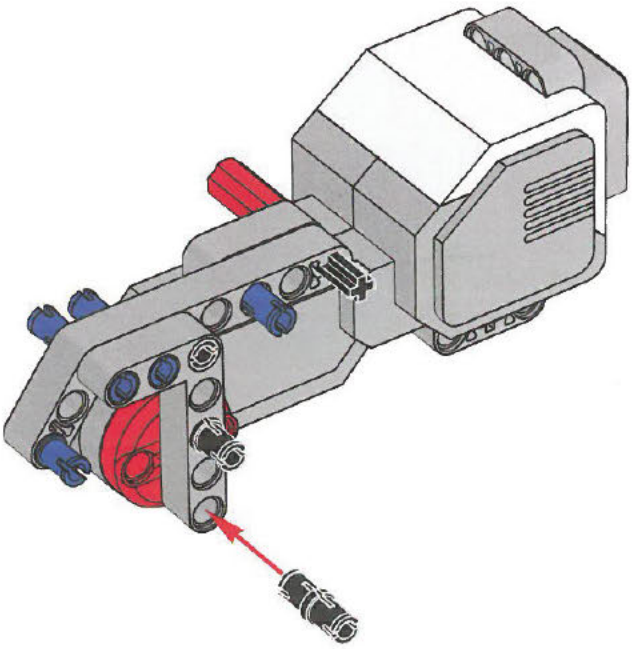

Étape 15

Compare ta pièce avec l'image pour trouver la bonne dimension.

Matériel

Attention à l'extrémité de la tige, le bout est aplati

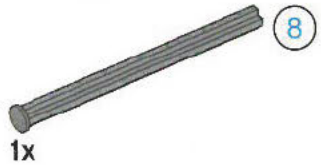

Assemblage

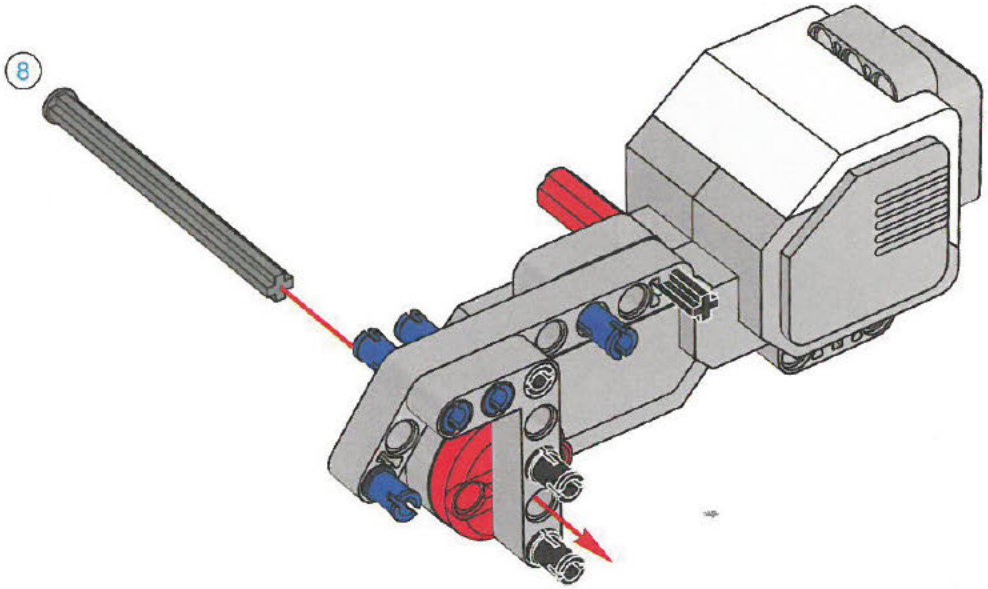

Étape 16

Compare ta pièce avec l'image pour trouver la bonne dimension.

Matériel

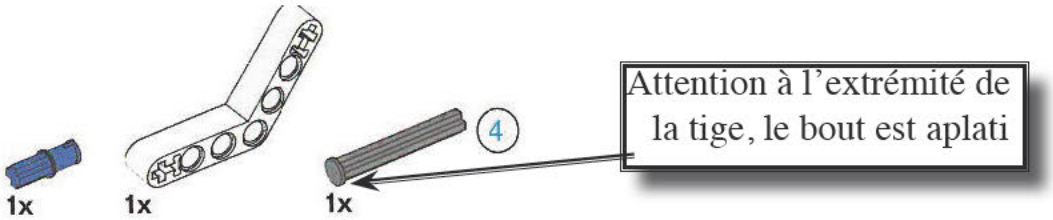

Assemblage

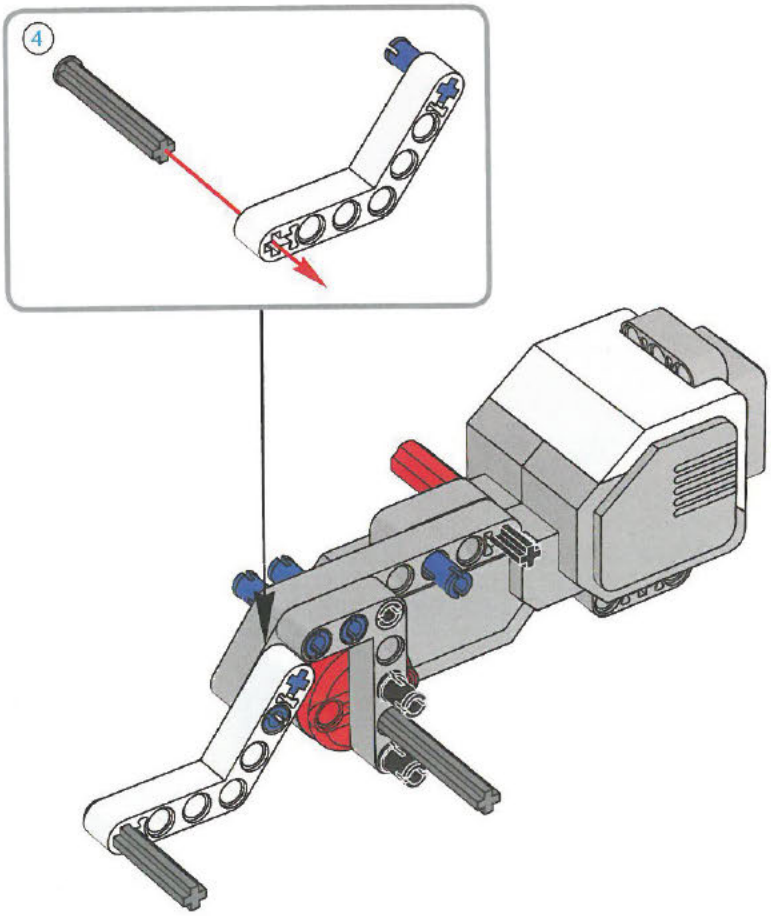

Étape 17

Matériel

1x

Assemblage

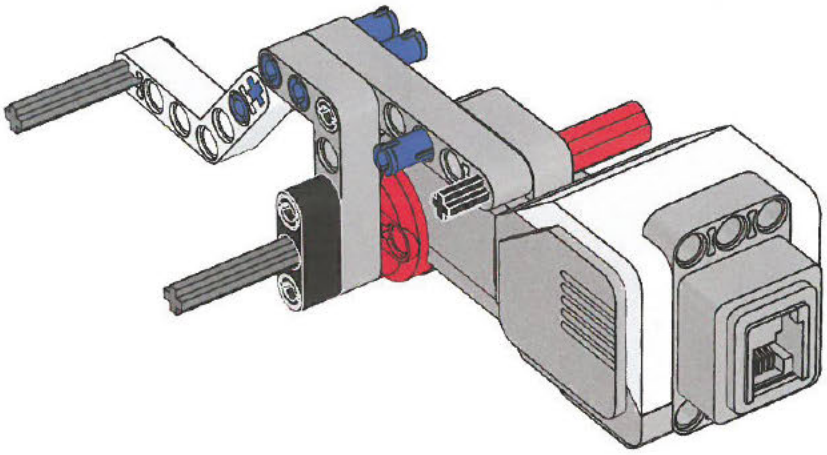

Étape 18

Assemblage

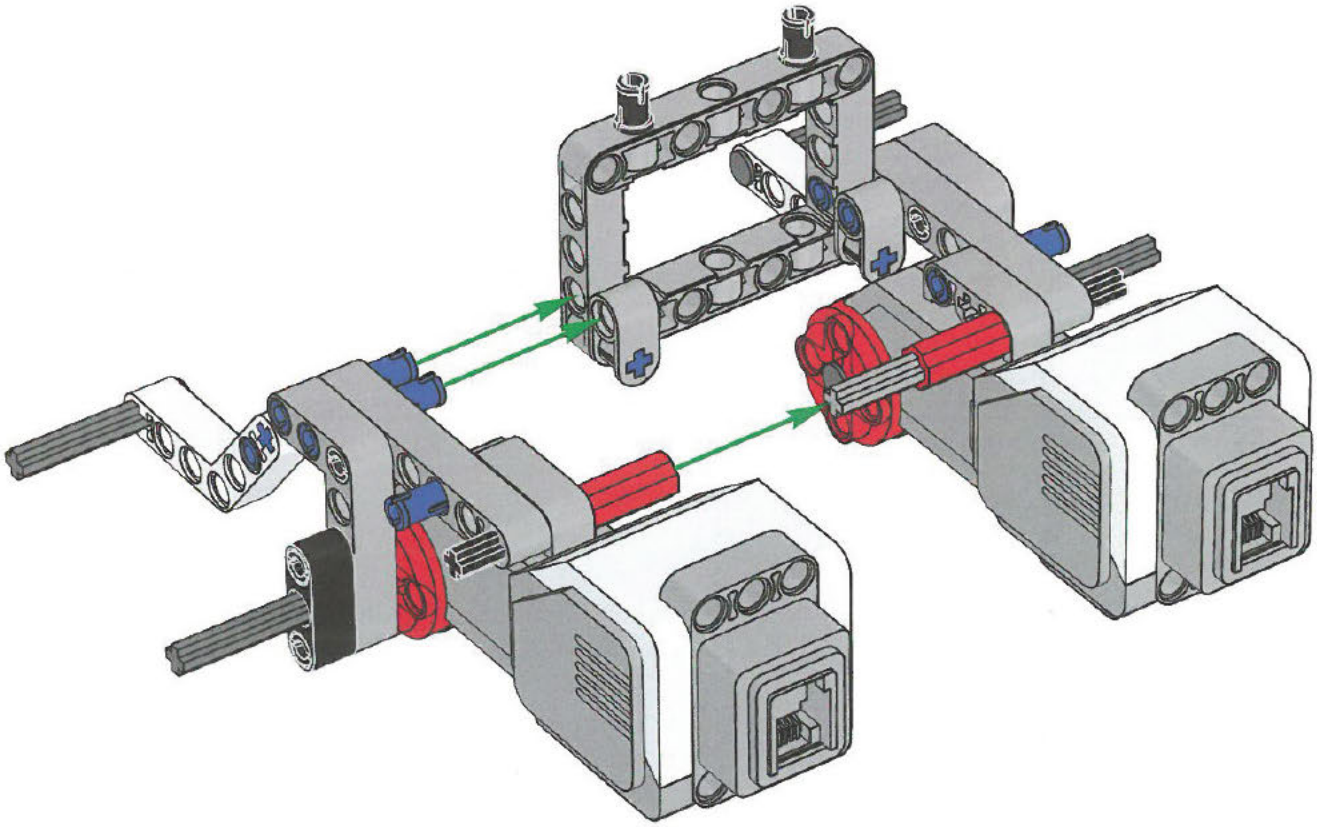

Étape 19

Matériel

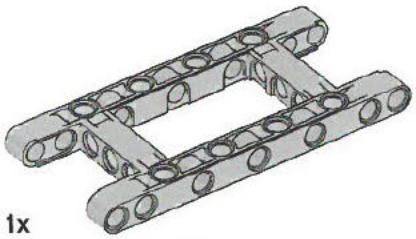

Assemblage

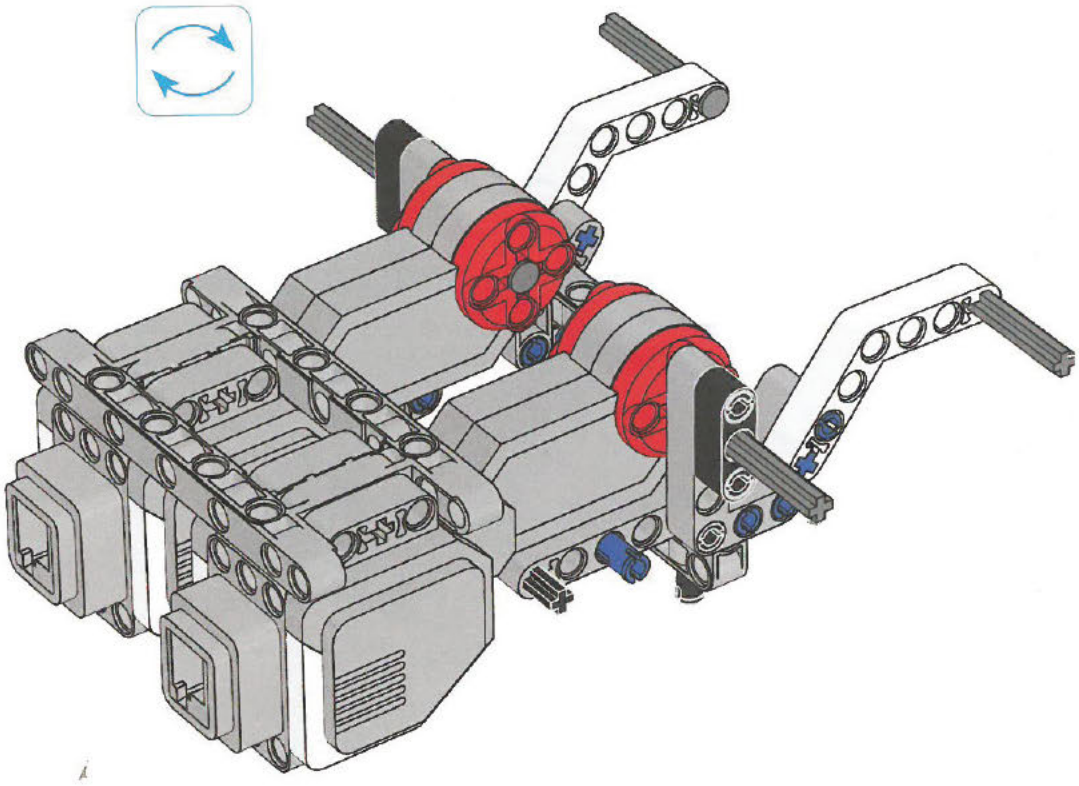

Étape 20

Matériel

Assemblage

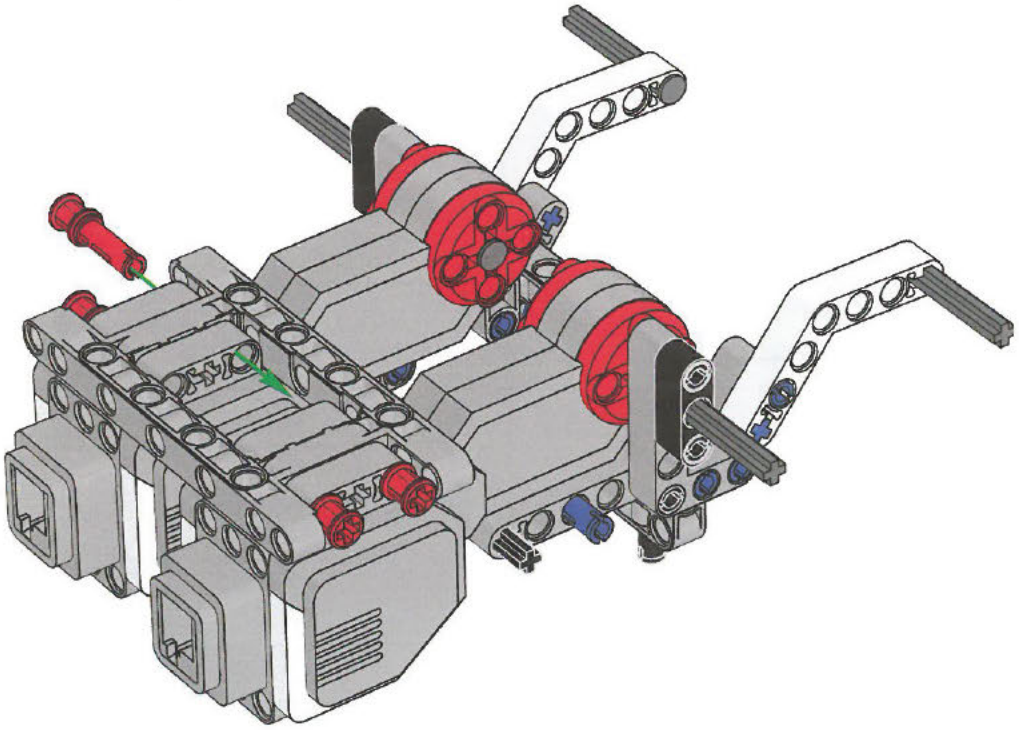

Étape 21

Compare ta pièce avec l'image pour trouver la bonne dimension.

Matériel

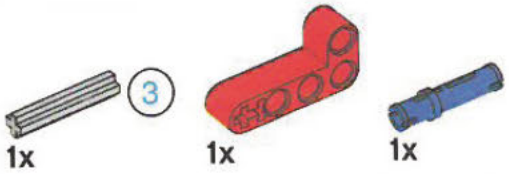

Assemblage

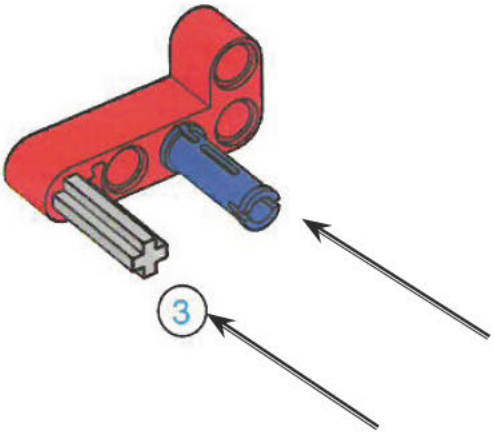

Étape 22

Matériel

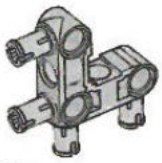

1x

Assemblage

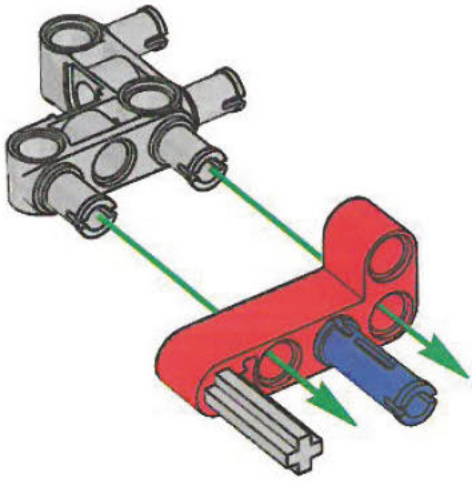

Étape 23

Matériel

1x

Assemblage

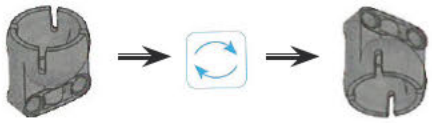

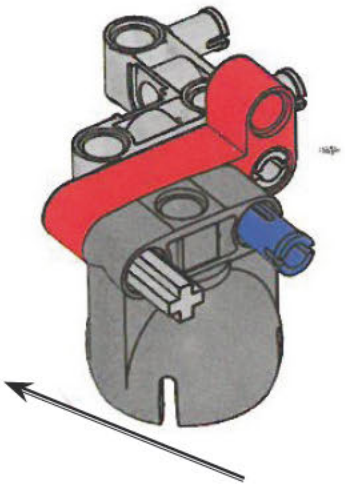

Étape 24

Matériel

1x

Assemblage

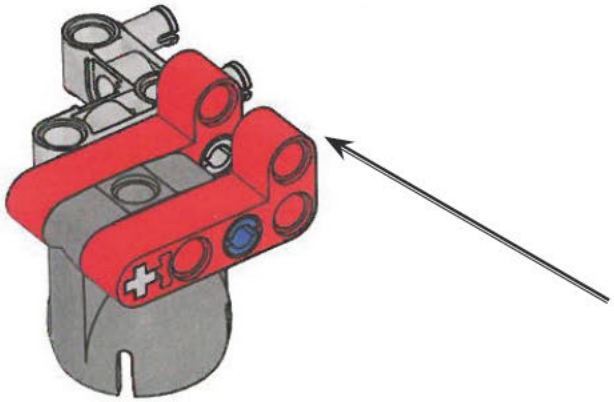

Étape 25

Matériel

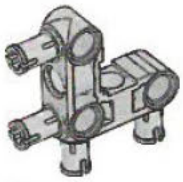

1x

Assemblage

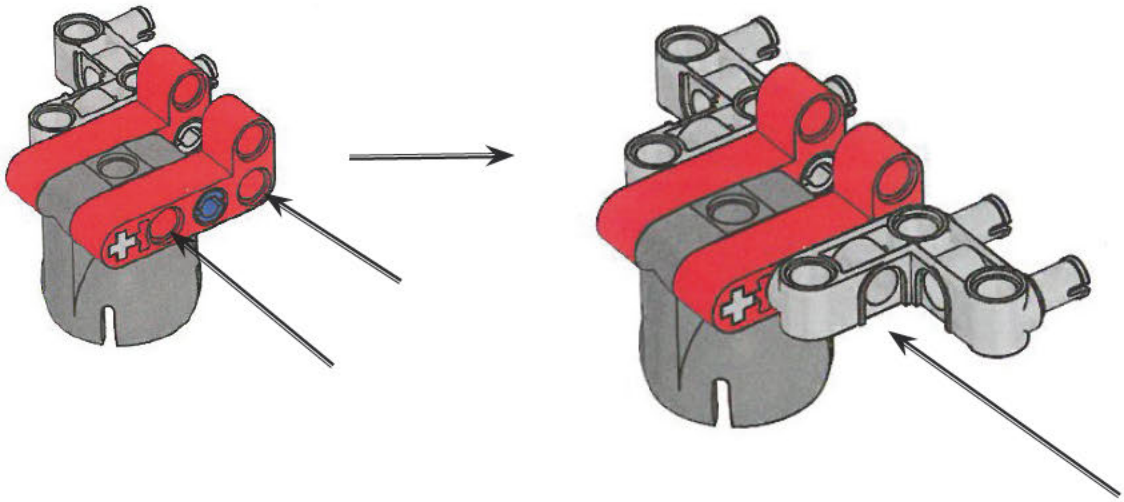

Étape 26

Matériel

Assemblage

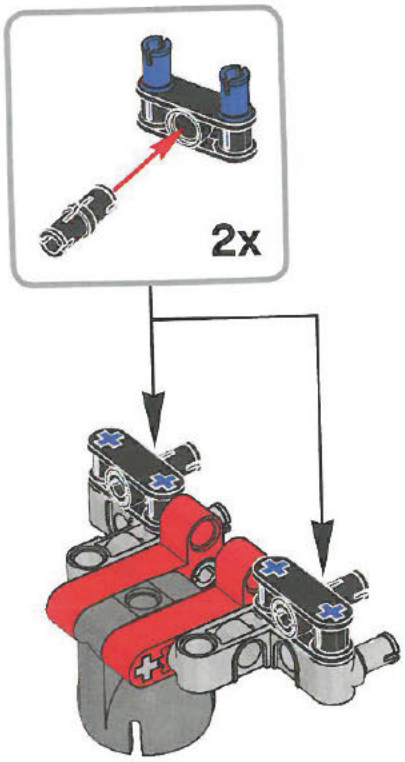

Étape 27

Matériel

1x

Assemblage

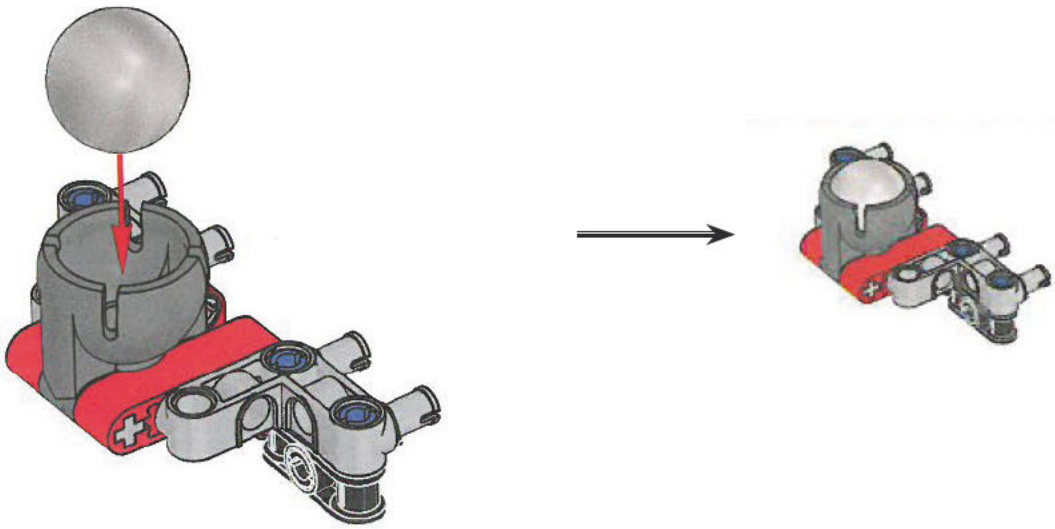

Étape 28

Matériel

Assemblage

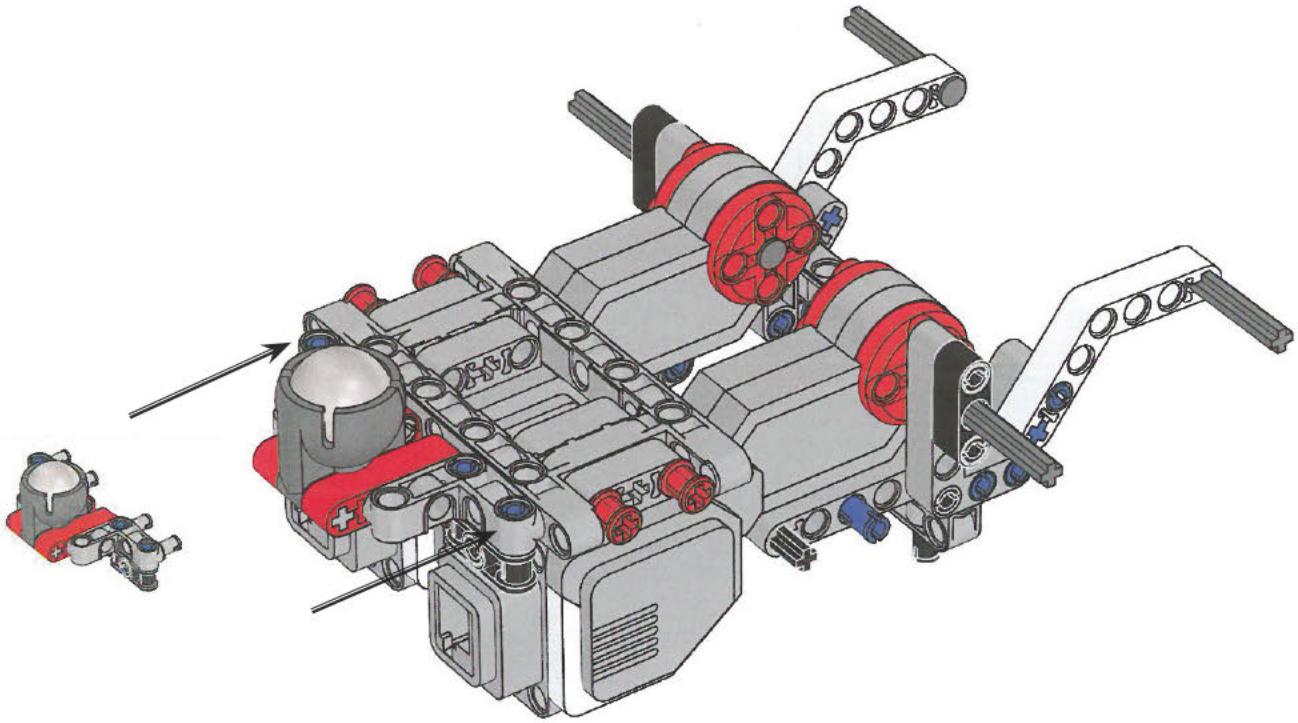

Étape 29

Matériel

4x

Assemblage

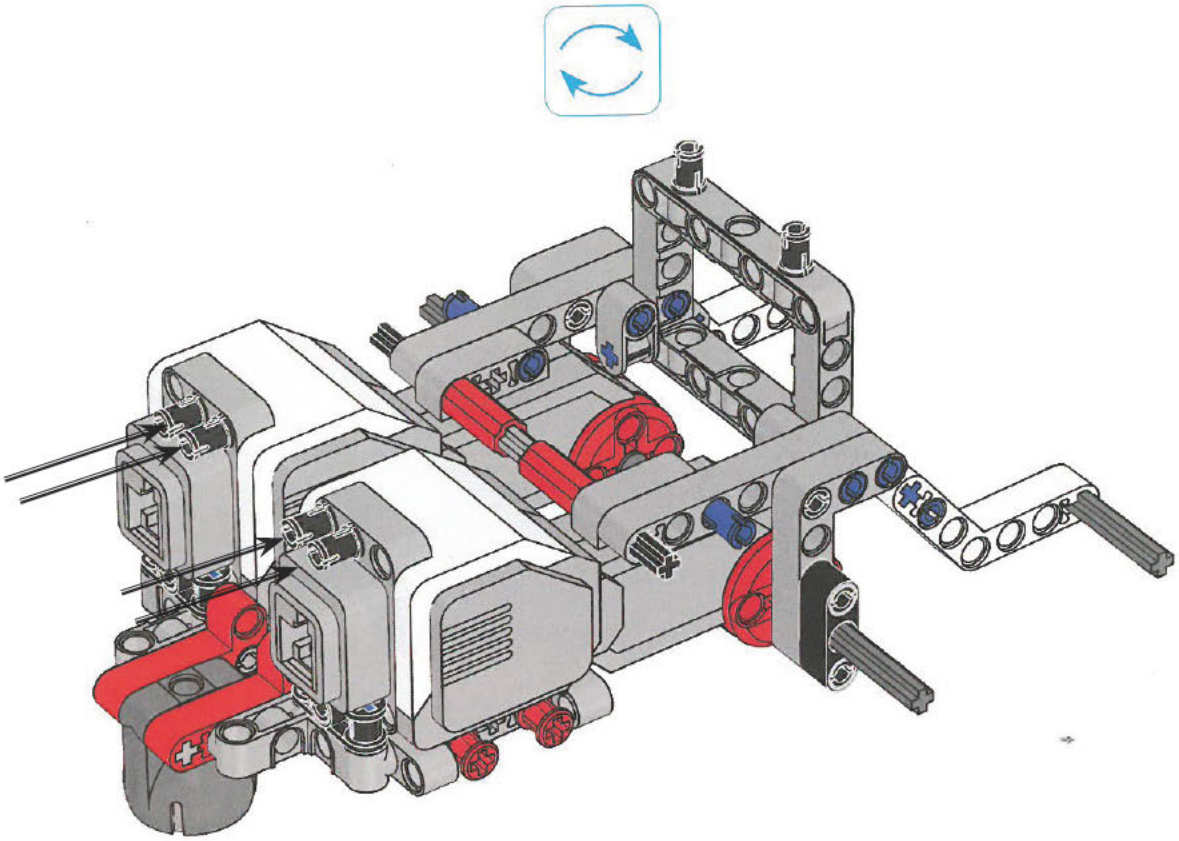

Étape 30

Compare ta pièce avec l'image pour trouver la bonne dimension.

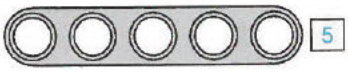

Matériel

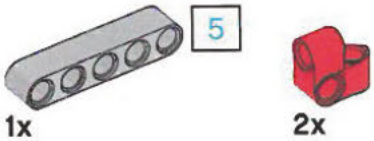

Assemblage

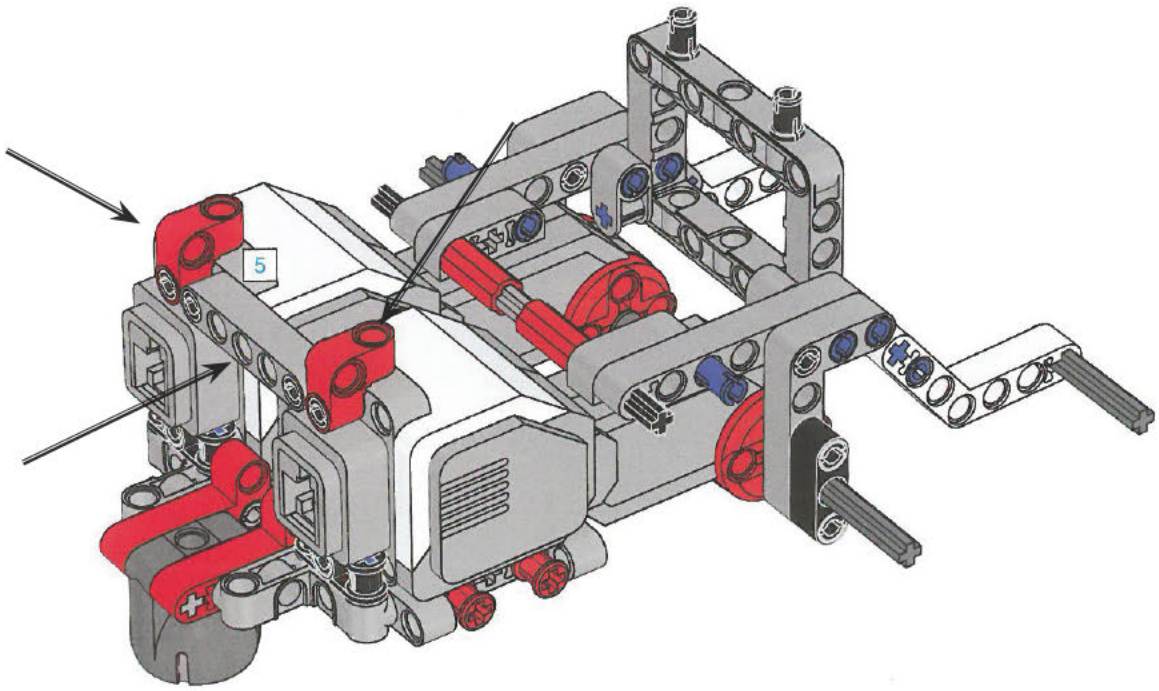

Étape 31

Matériel

Assemblage

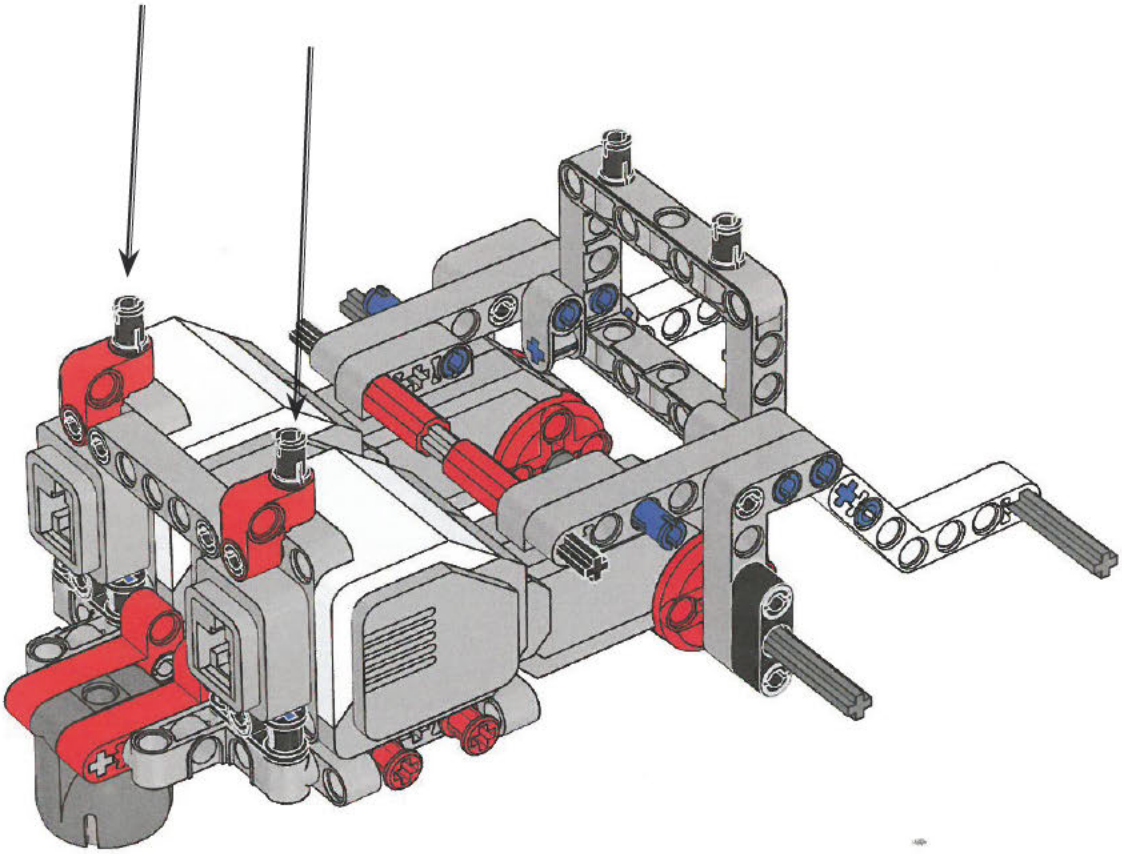

Étape 32

Matériel

1x

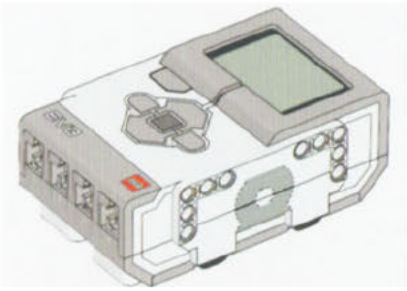

Assemblage

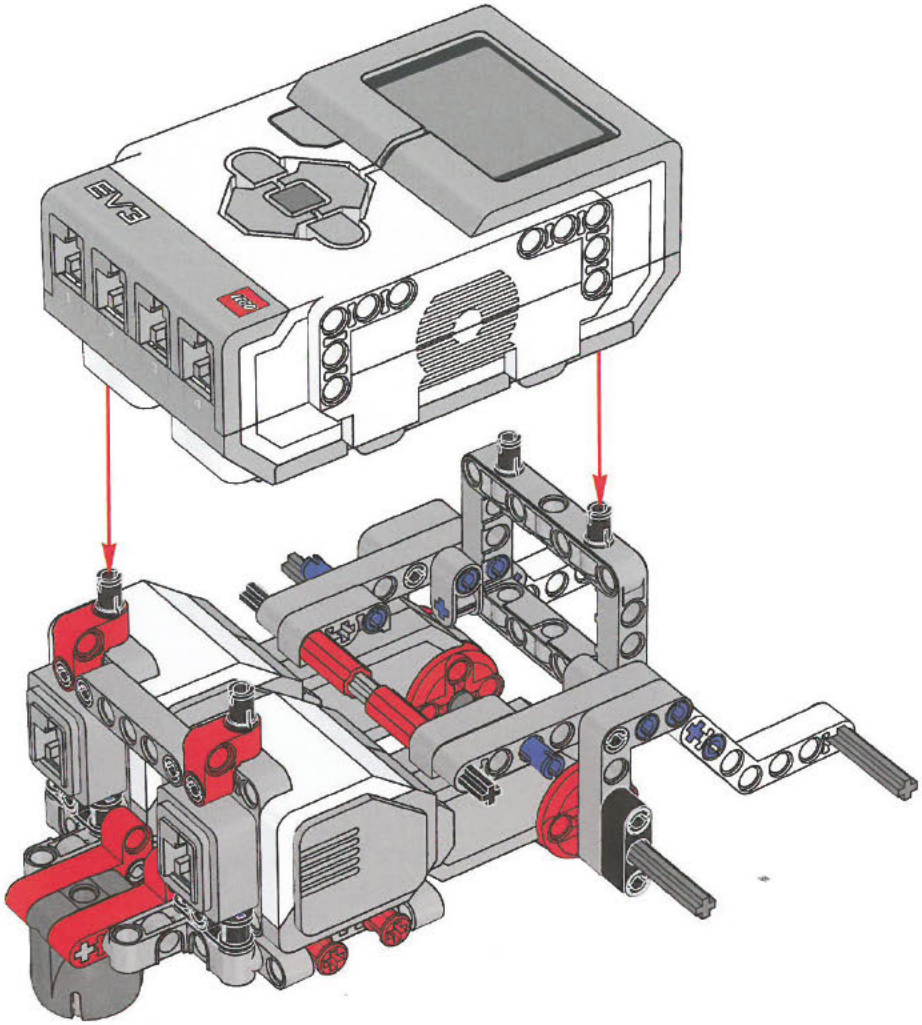

Étape 33

Matériel

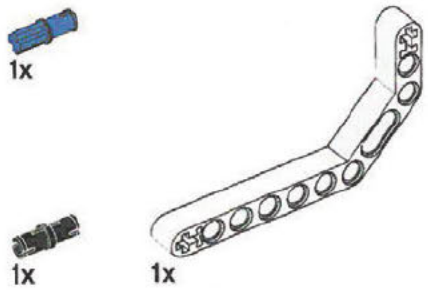

Assemblage

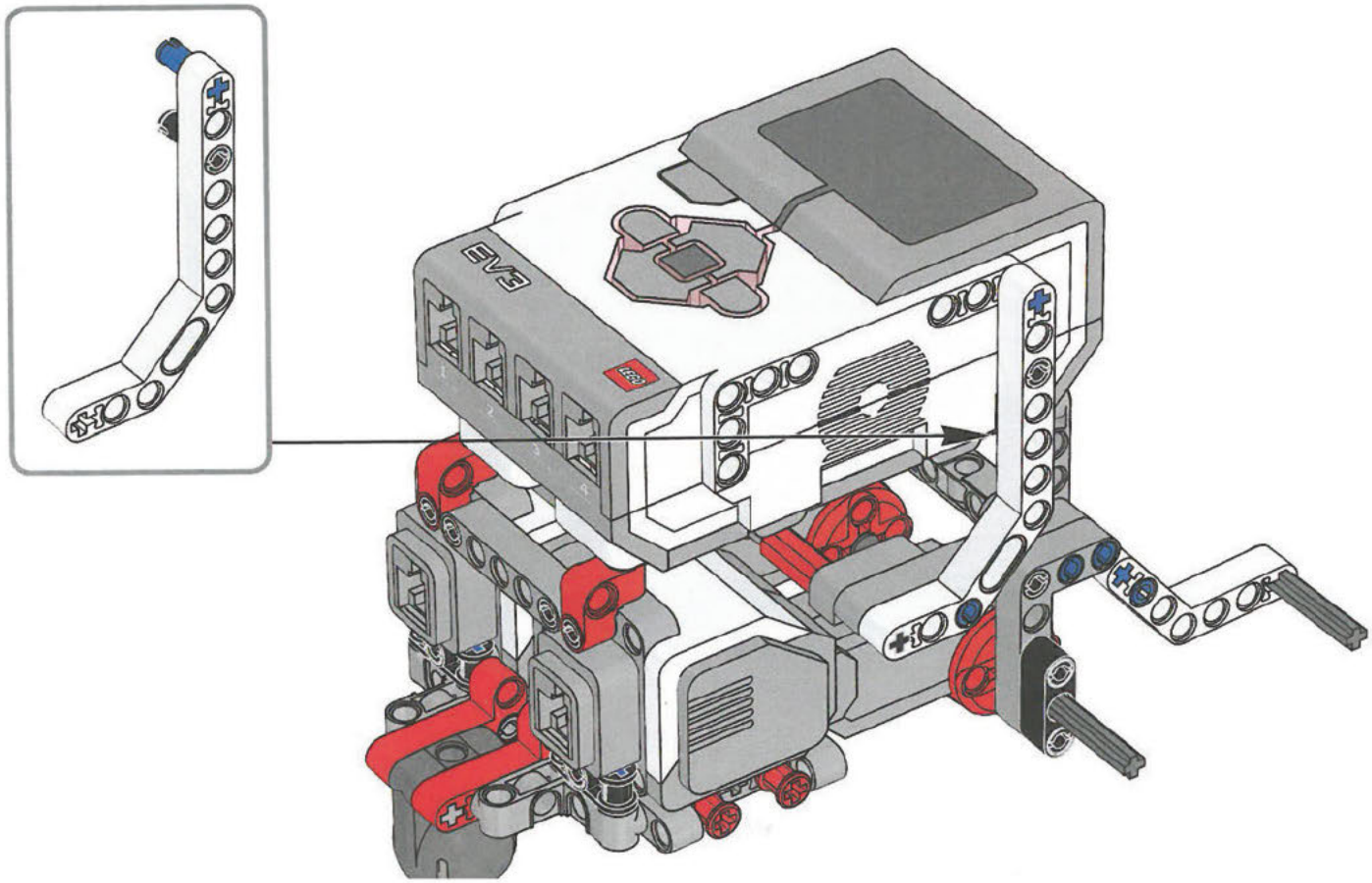

Étape 34

Matériel

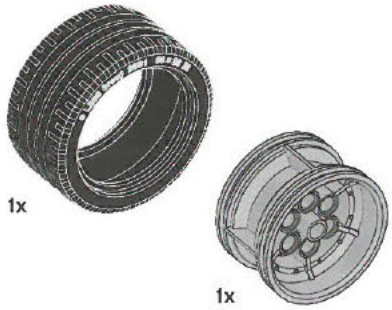

Assemblage

Étape 35

Matériel

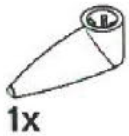

Assemblage

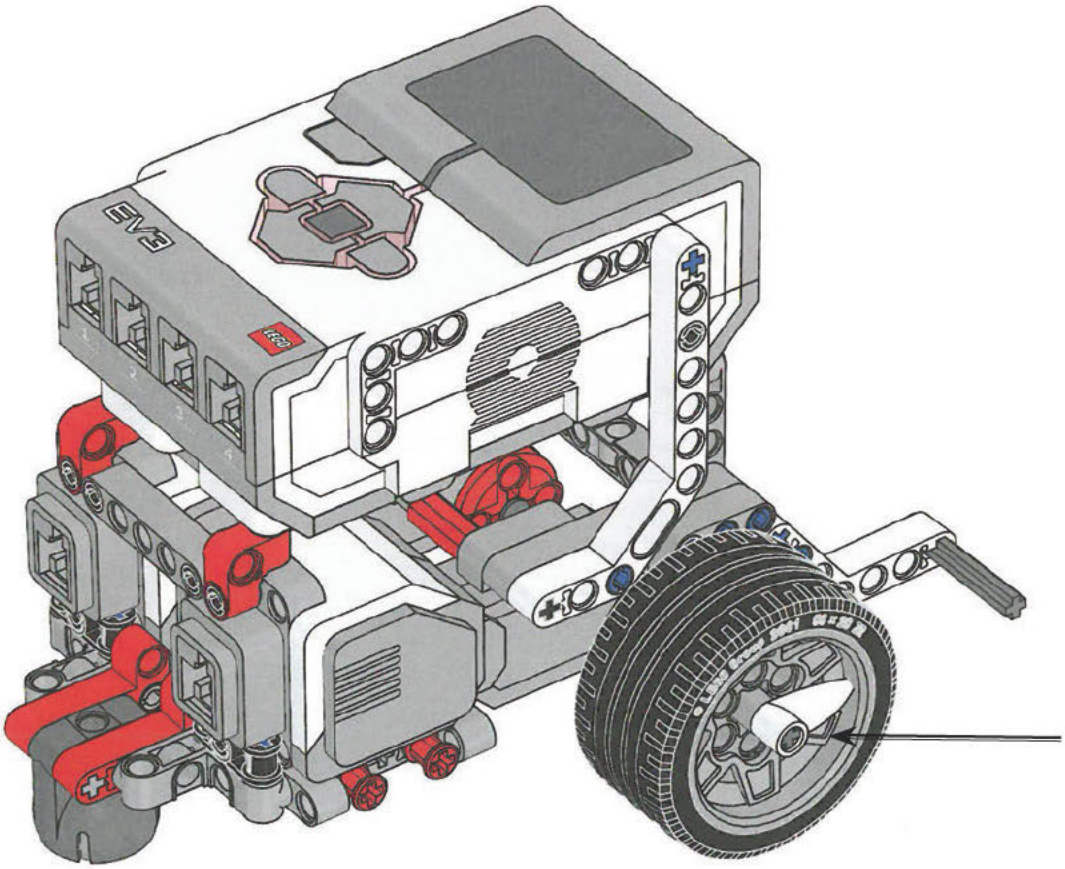

Étape 36

Matériel

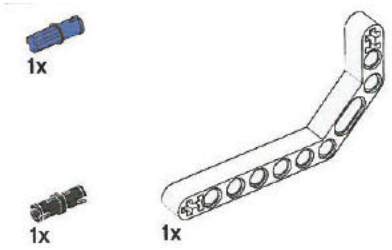

Assemblage

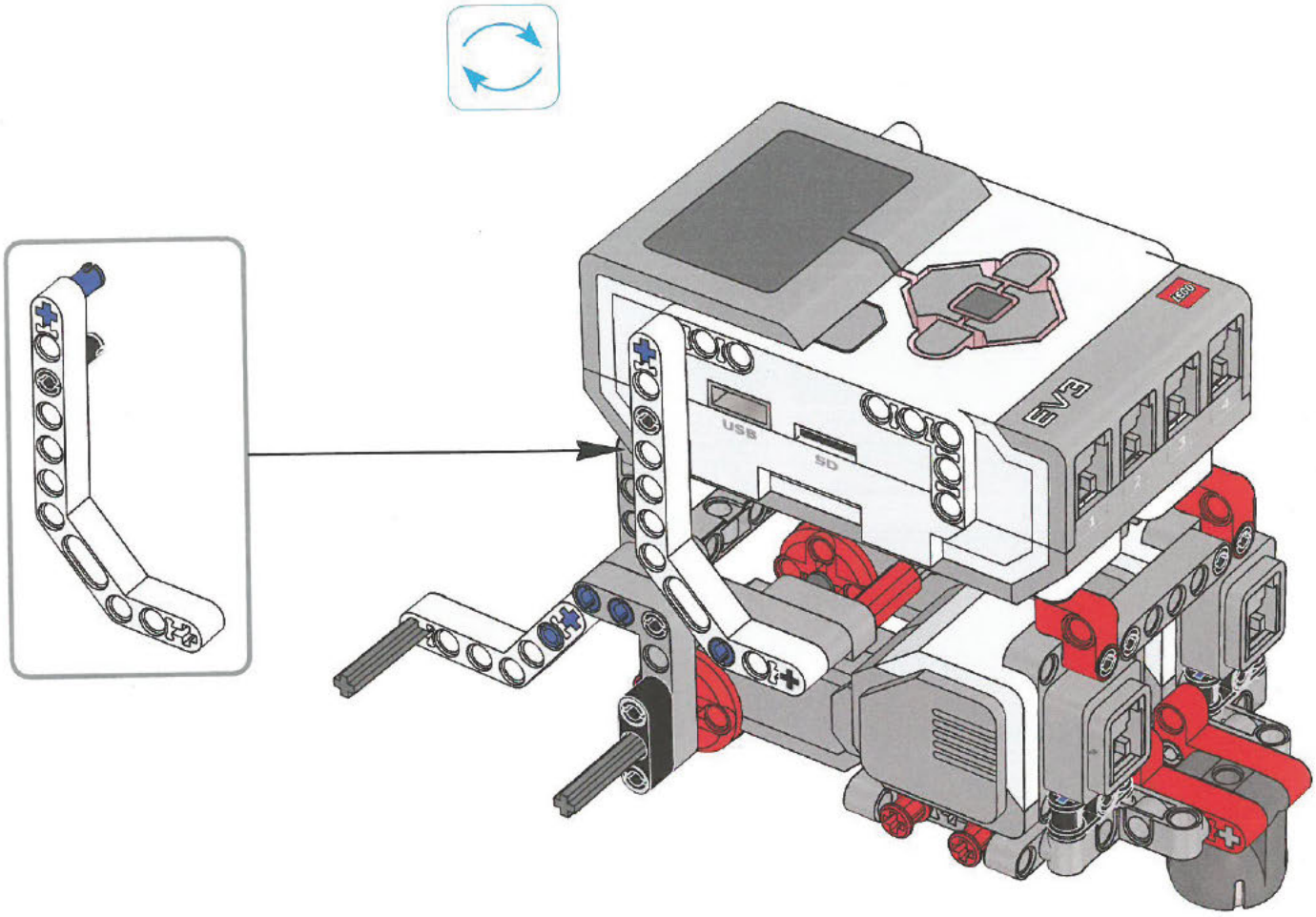

Étape 37

Matériel

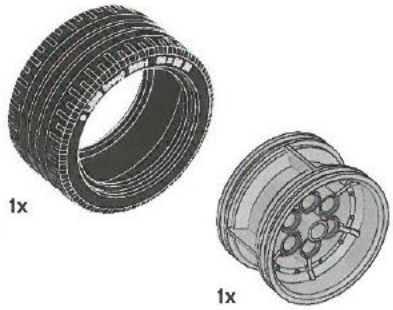

Assemblage

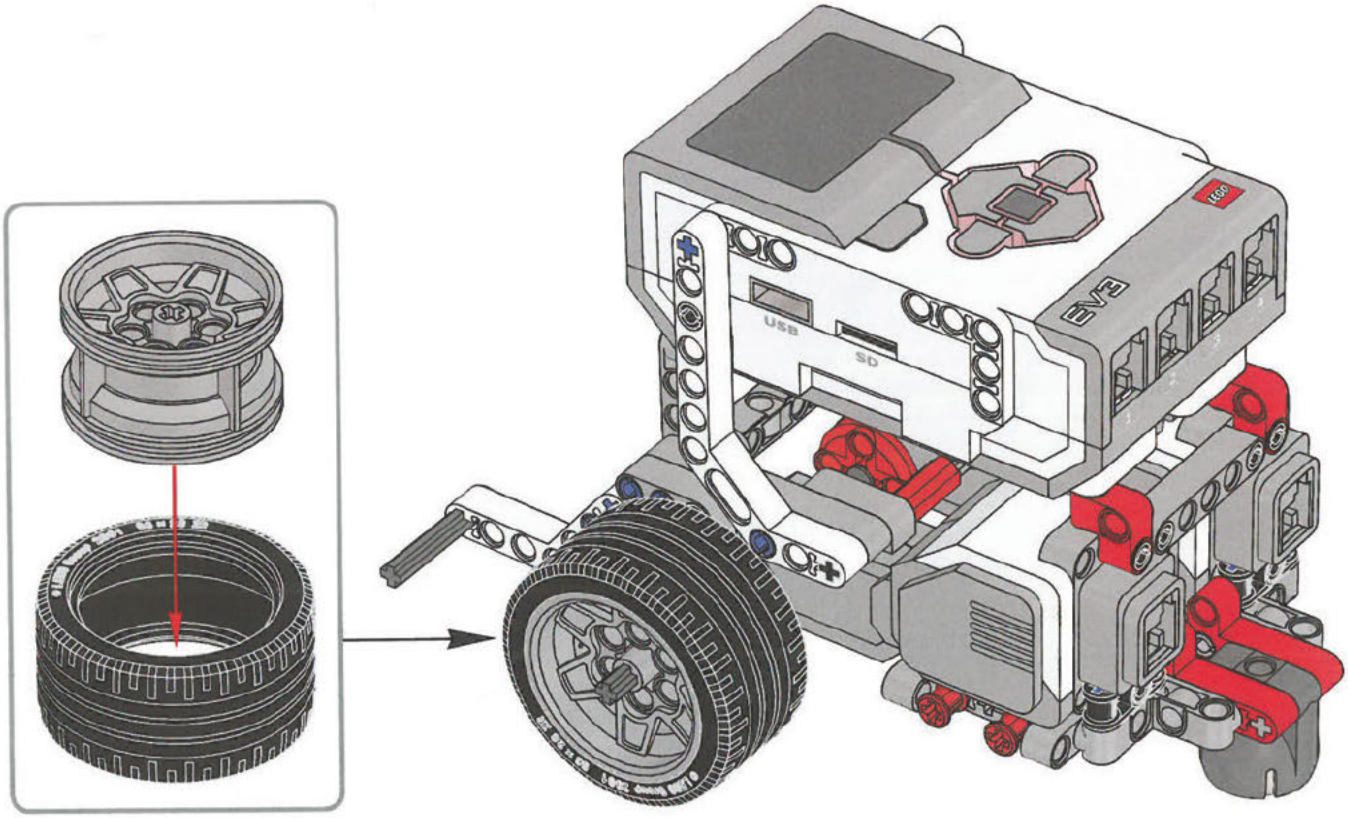

Étape 38

Matériel

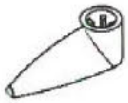

1x

Assemblage

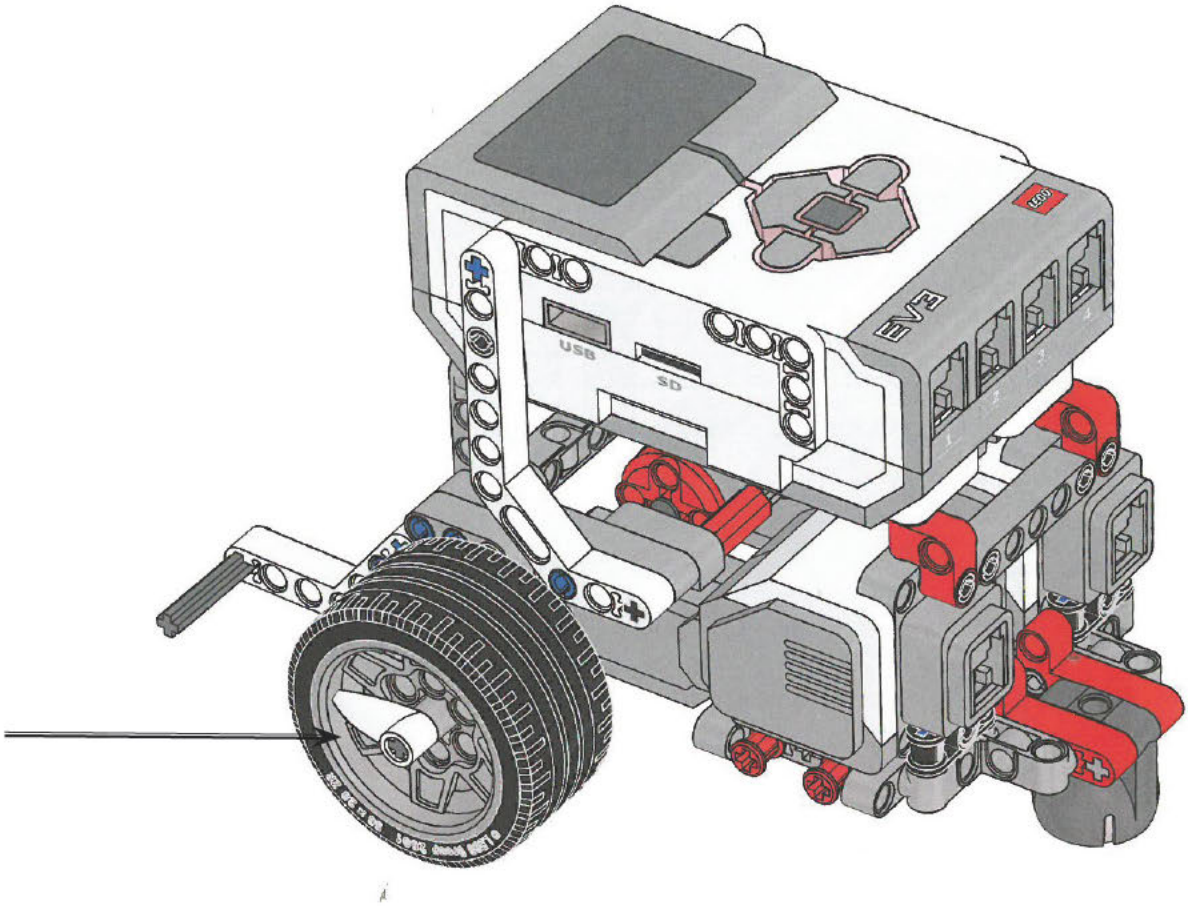

Étape 39

Matériel

Assemblage

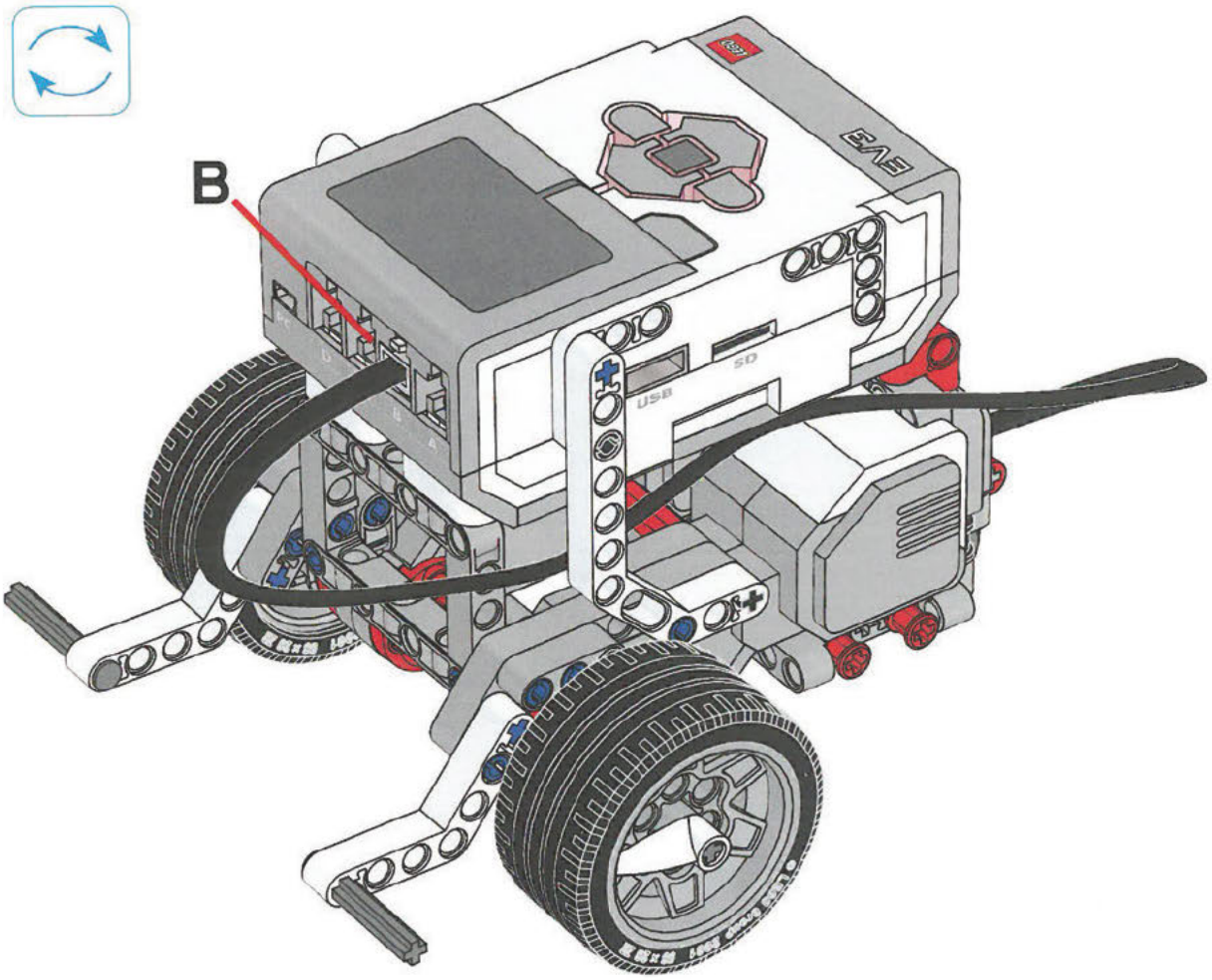

Étape 39

Matériel

Assemblage

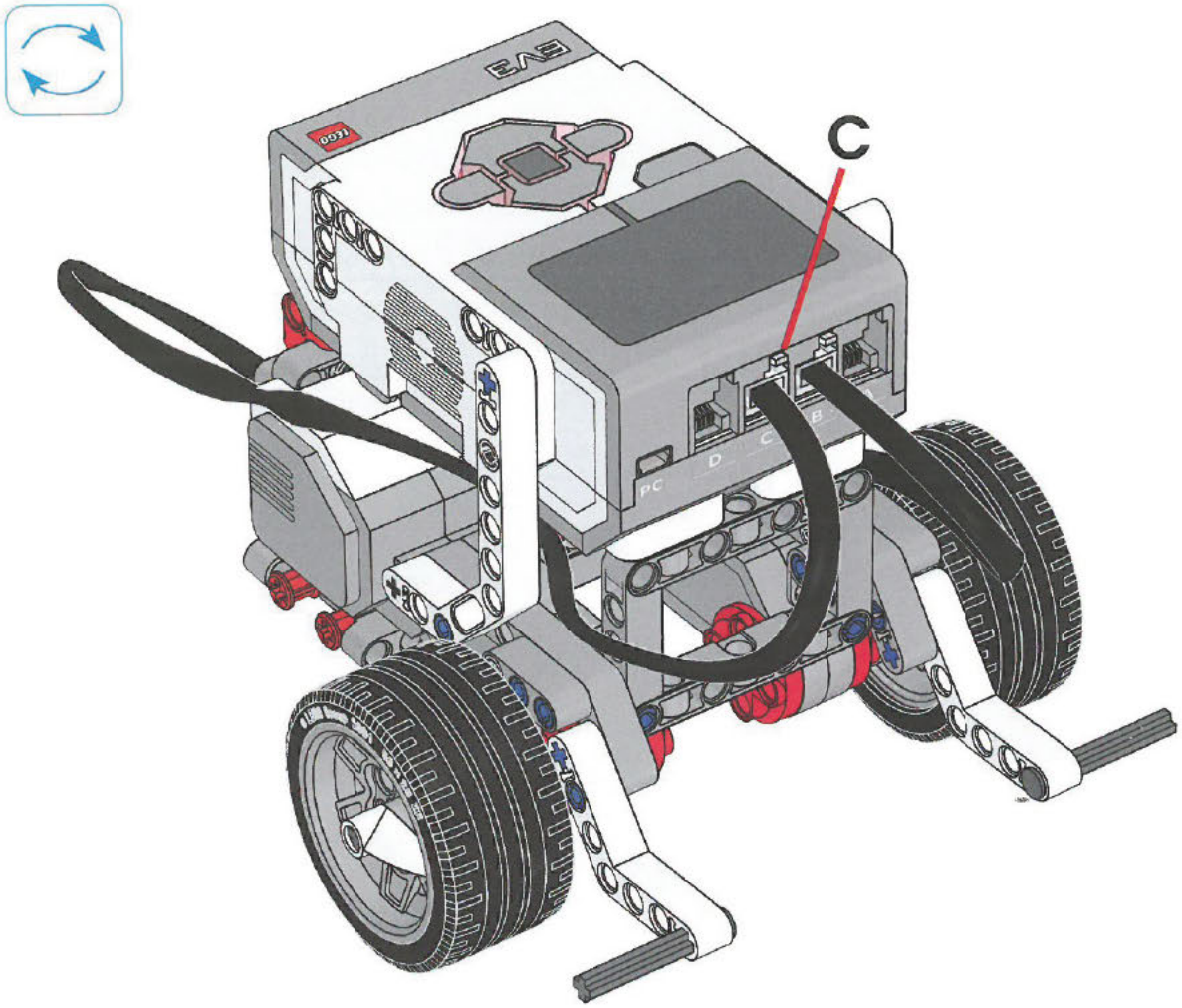

Notes

Notes